第29回岡山県高等学校ハンドボール夏季大会　兼
第78回国民スポーツ大会（少年の部）岡山県代表選手選考会

組合せ（男子）

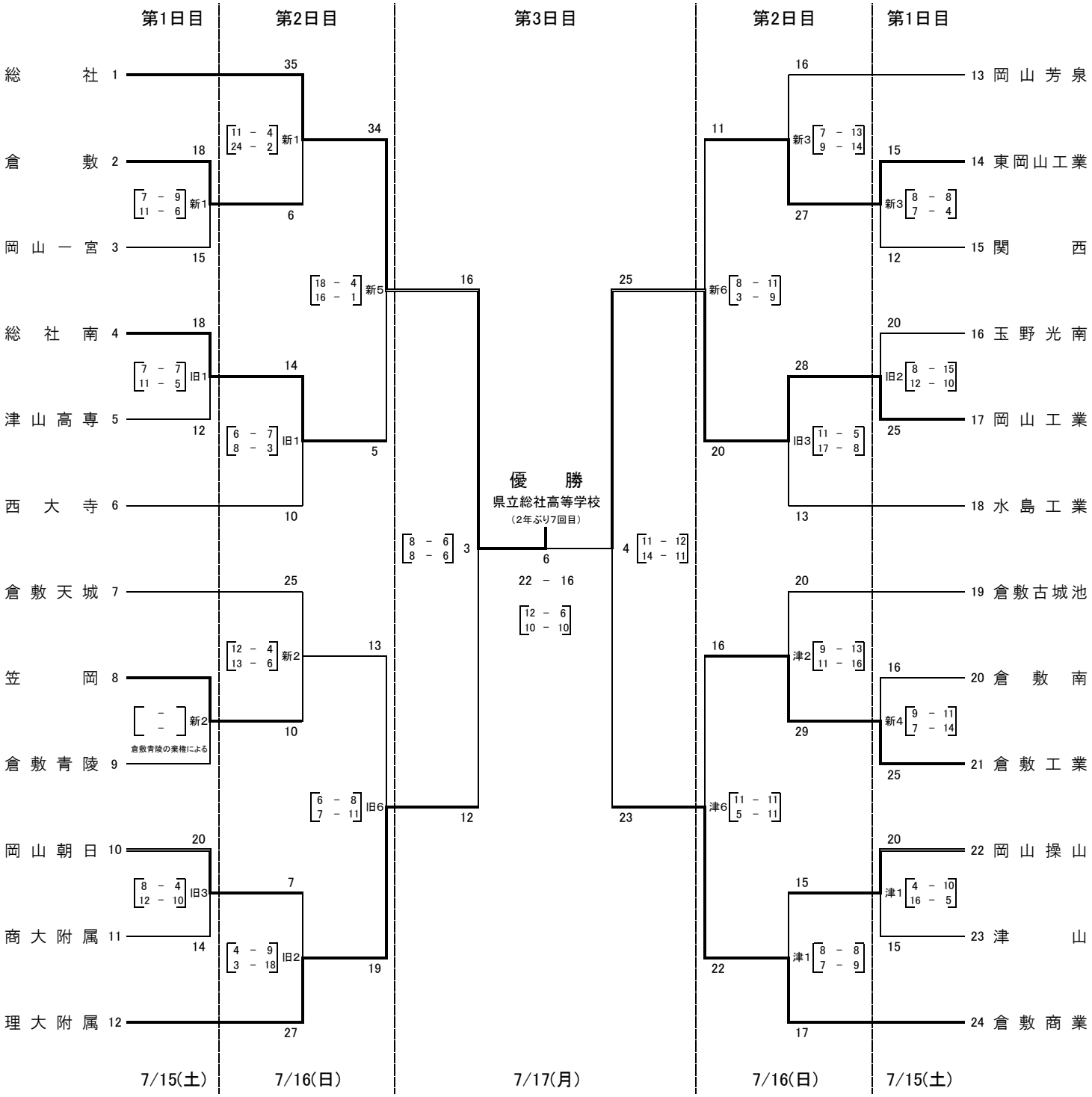

津：津山高校
新：津山工業高校新体育館
旧：津山工業高校旧体育館

優勝　：　県立総社　高等学校
（2年ぶり7回目）

準優勝　：　県立岡山工業　高等学校

第3位　：　岡山理科大学附属　高等学校

第3位　：　県立倉敷商業　高等学校

試合会場　15･16：津山高校･津山工業高校，17：倉敷体育館

試合時間　**20分−10分−20分･7MTC（3人制），給水タイムあり，最終日のみチームタイムアウトあり**

〈1日目〉1. 10:30～　2.11:30～　3.12:30～　4.13:30～　5.14:30～

〈2日目〉1.　9:30～　2.10:30～　3.11:30～　4.12:30～　5.13:30～　6.14:30～

〈3日目〉1.　9:30～　2.10:40～　3.11:50～　4.13:00～　5.14:10～　6.15:20～