第25回岡山県高等学校ハンドボール夏季大会　兼
第74回国民体育大会（少年の部）岡山県代表選手選考会

組合せ（男子）

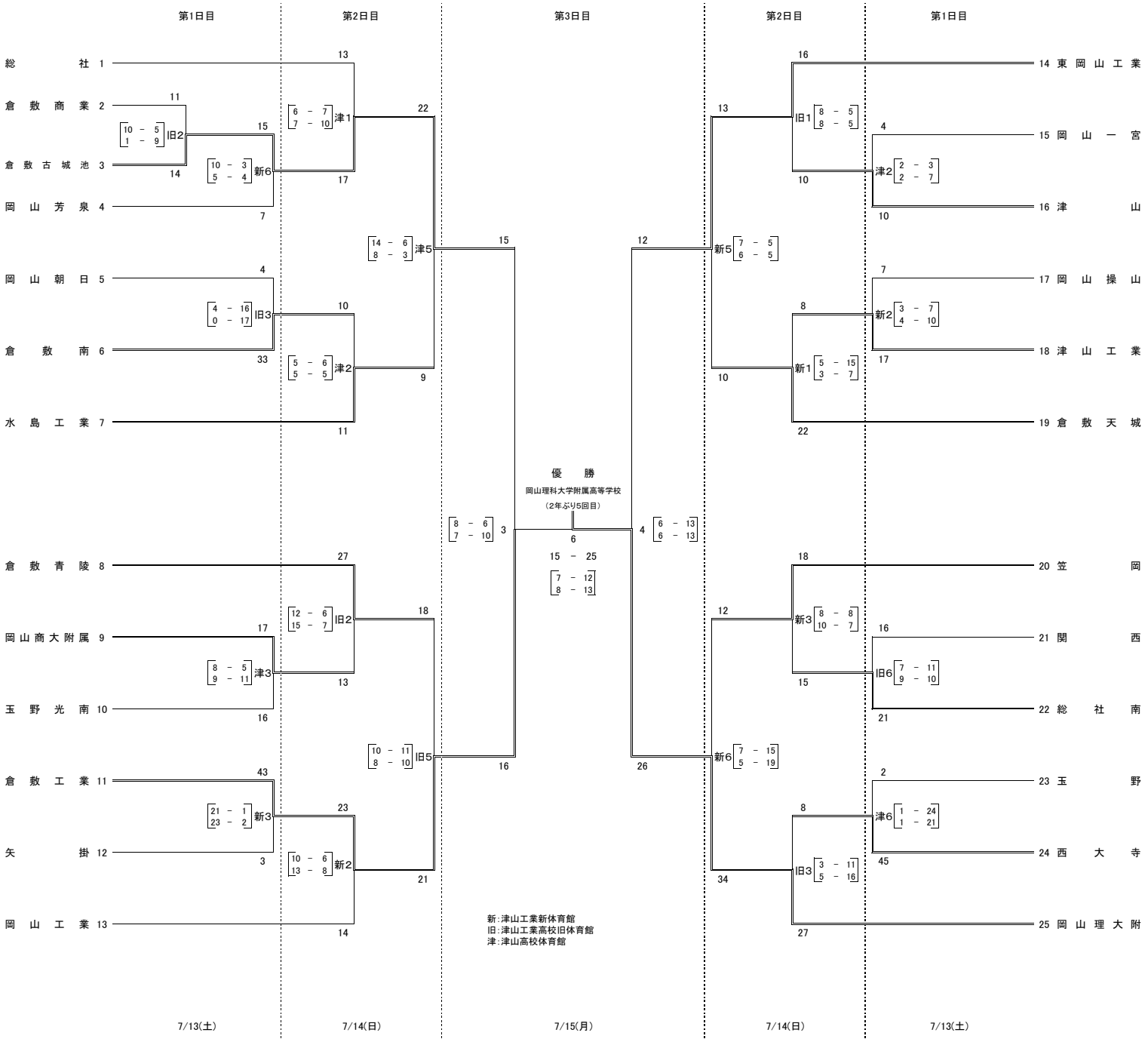

優勝　：　岡山理科大学附属　高等学校
（2年ぶり5回目）

準優勝　：　県立倉敷工業　高等学校

第3位　：　県立倉敷古城池　高等学校

：　県立東岡山工業　高等学校

試合会場　13,14：津山工業高校新・旧体育館・津山高校体育館，15：倉敷市中山体育館

試合時間　1回戦より20分－5分－20分・7MTC(3人)，給水タイムあり，決勝のみチームタイムアウトあり

〈1日目〉 1. 10:00～　2.10:55～　3.11:50～　4.12:45～　5.13:40～　6.14:35～　7.15:30～

〈2日目〉 1. 10:00～　2.10:55～　3.11:50～　4.12:45～　5.13:40～　6.14:35～

〈3日目〉 1. 10:00～　2.10:55～　3.11:50～　4.12:45～　5.14:00～　6.15:05～