第74回岡山県高等学校ハンドボール春季優勝大会　兼
第70回中国高等学校ハンドボール選手権大会岡山県予選会　兼
第74回国民体育大会ハンドボール競技（少年の部）岡山県代表選手選考会

組合せ（女子）

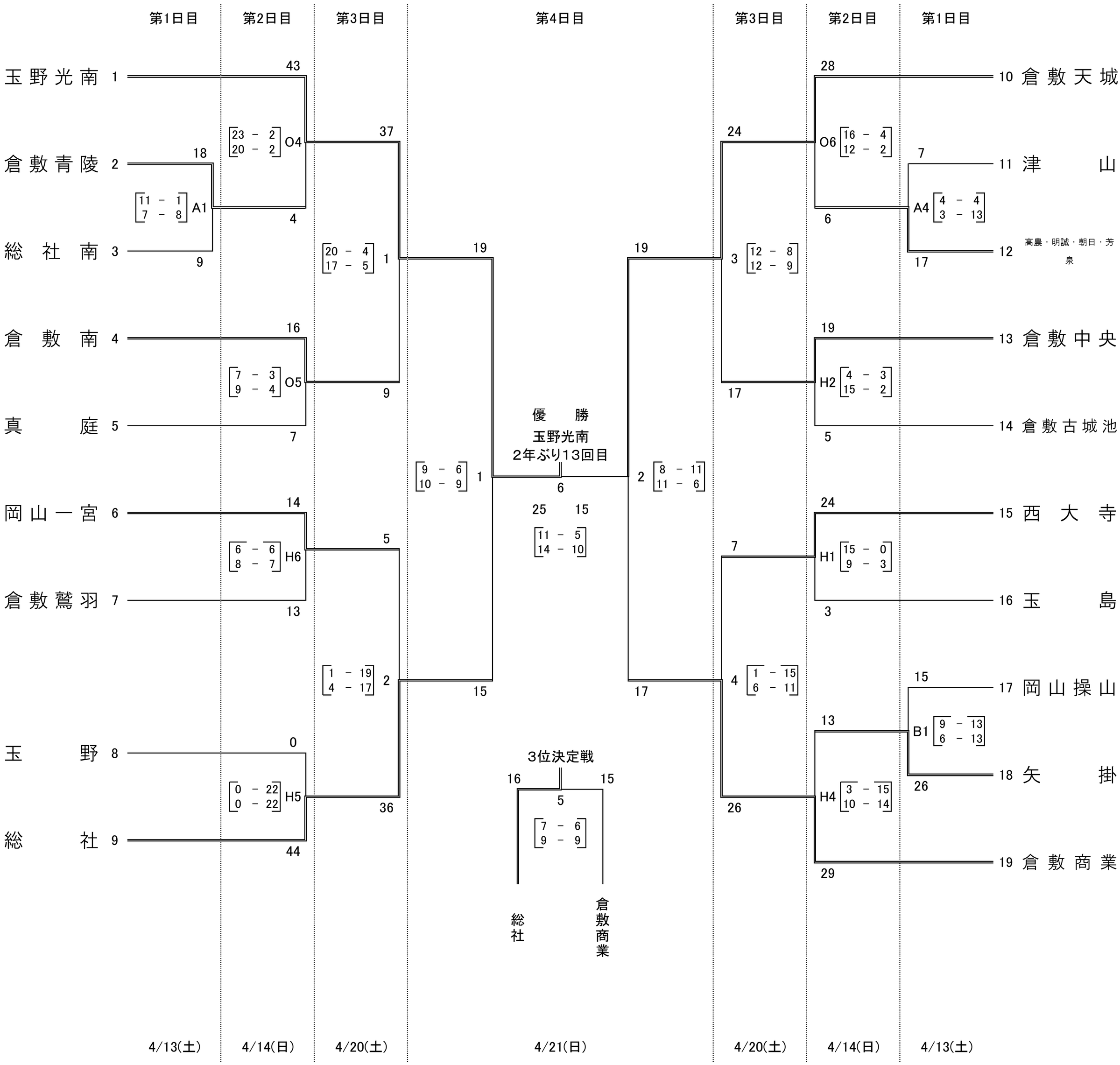

O:岡山朝日高校
H:東岡山工業高校

優勝　：　県立玉野光南　高等学校
（2年ぶり13回目）

準優勝　：　県立倉敷天城　高等学校

第3位　：　県立総社　高等学校

第4位　：　県立倉敷商業　高等学校

試合会場　13・20：総社市スポーツセンター（きびじアリーナ），14：岡山朝日高校・東岡山工業高校，21：倉敷青陵高校
試合時間 1・2日目：25分−5分−25分・7MTC，3・4日目：25分−10分−25分・第一延長・7MTC(5人)，準決勝からチームタイムアウトあり

〈1日目〉 1. 9:30～　2.10:30～　3.11:30～　4.12:30～　5.13:30～　6.14:30～　7.15:30～
〈2日目〉 1. 9:30～　2.10:30～　3.11:30～　4.12:30～　5.13:30～　6.14:30～　7.15:30～　8.16:30～
〈3日目〉 1. 9:30～　2.10:40～　3.11:50～　4.13:00～　5.14:10～　6.15:20～　7.16:30～　8.17:40～
〈4日目〉 1. 9:00～　2.10:10～　3.11:20～　4.12:30～　5.13:40～　6.14:50～　女子表彰式　7.16:00～　8.17:10～　男子表彰式