第71回岡山県高等学校ハンドボール新人大会　兼
第72回国民体育大会（少年の部）岡山県代表選手選考会
組合せ（女子）

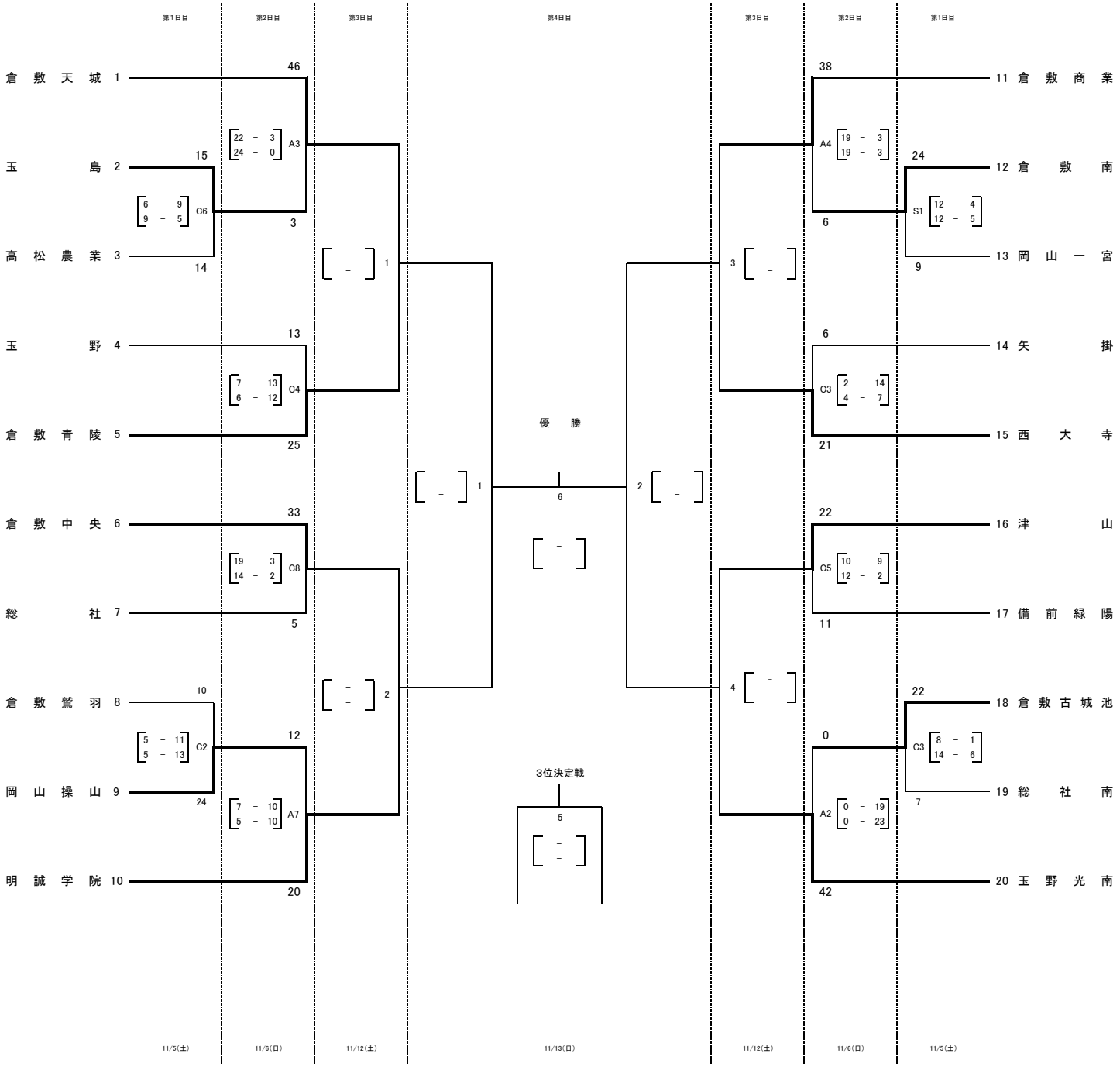

A:倉敷天城
C:倉敷中央
S:倉敷商業

優　勝	：	高等学校
準優勝	：	高等学校
第３位	：	高等学校
第４位	：	高等学校

試合時間　男女とも25分－5分－25分・7MTC，準決勝より25分－10分－25分・第一延長・7MTC(準決勝よりチームタイムアウトあり)

〈1･2･3日目〉1．9:00～2．10:00～　3．11:00～　4．12:00～　5．13:00～6．14:00･7．15:00～　8．16:00～

〈最 終 日〉1．9:00～2．10:10～　3．11:20～　4．12:30～　5．13:40～6．14:50･7．16:00～　8．17:10～