第22回岡山県高等学校ハンドボール夏季大会　兼
第71回国民体育大会（少年の部）岡山県代表選手選考会

組合せ（男子）

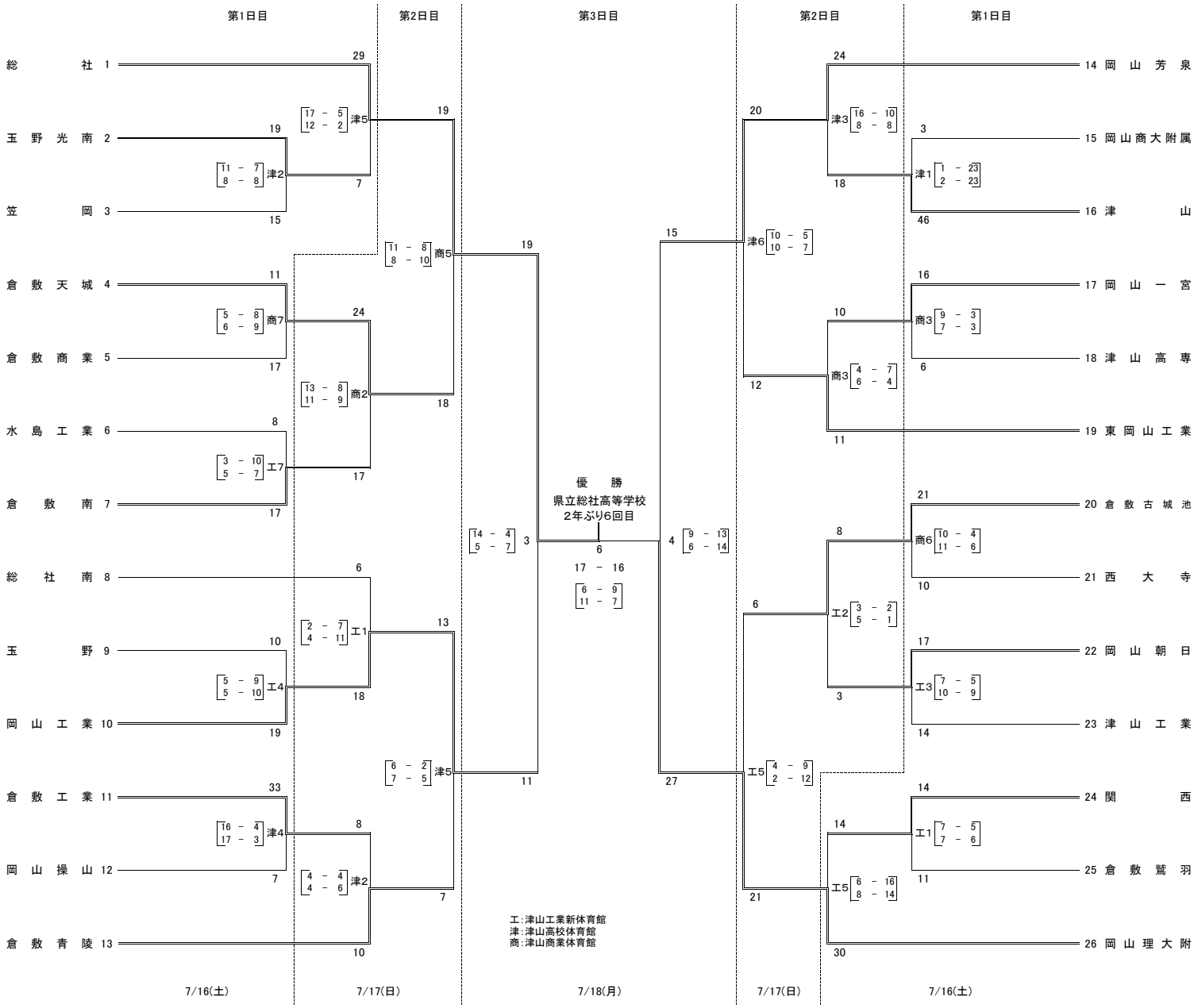

エ：津山工業新体育館
津：津山高校体育館
商：津山商業体育館

優勝　：　県立総社　高等学校
2年ぶり6回目

準優勝　：　岡山理科大学附属　高等学校

第3位　：　県立岡山工業　高等学校

：　県立岡山芳泉　高等学校

試合会場　16,17：津山工業高校新体育館・津山商業高校体育館・津山高校体育館，18：倉敷体育館
試合時間　1回戦より20分－5分－20分・7MTC(5人)，決勝のみチームタイムアウトあり
〈1日目〉1. 10:00～　2.10:55～　3.11:50～　4.12:45～　5.13:40～　6.14:35～　7.15:30～
〈2日目〉1. 10:00～　2.11:05～　3.12:10～　4.13:15～　5.14:20～　6.15:25～
〈3日目〉1. 10:00～　2.10:55～　3.11:50～　4.12:45～　5.14:00～　6.15:05～