第55回岡山県高等学校総合体育大会ハンドボール競技　兼
平成28年度全国高校総体岡山県予選会　兼
第71回国民体育大会（少年の部）岡山県代表選手選考会

組合せ（男子）

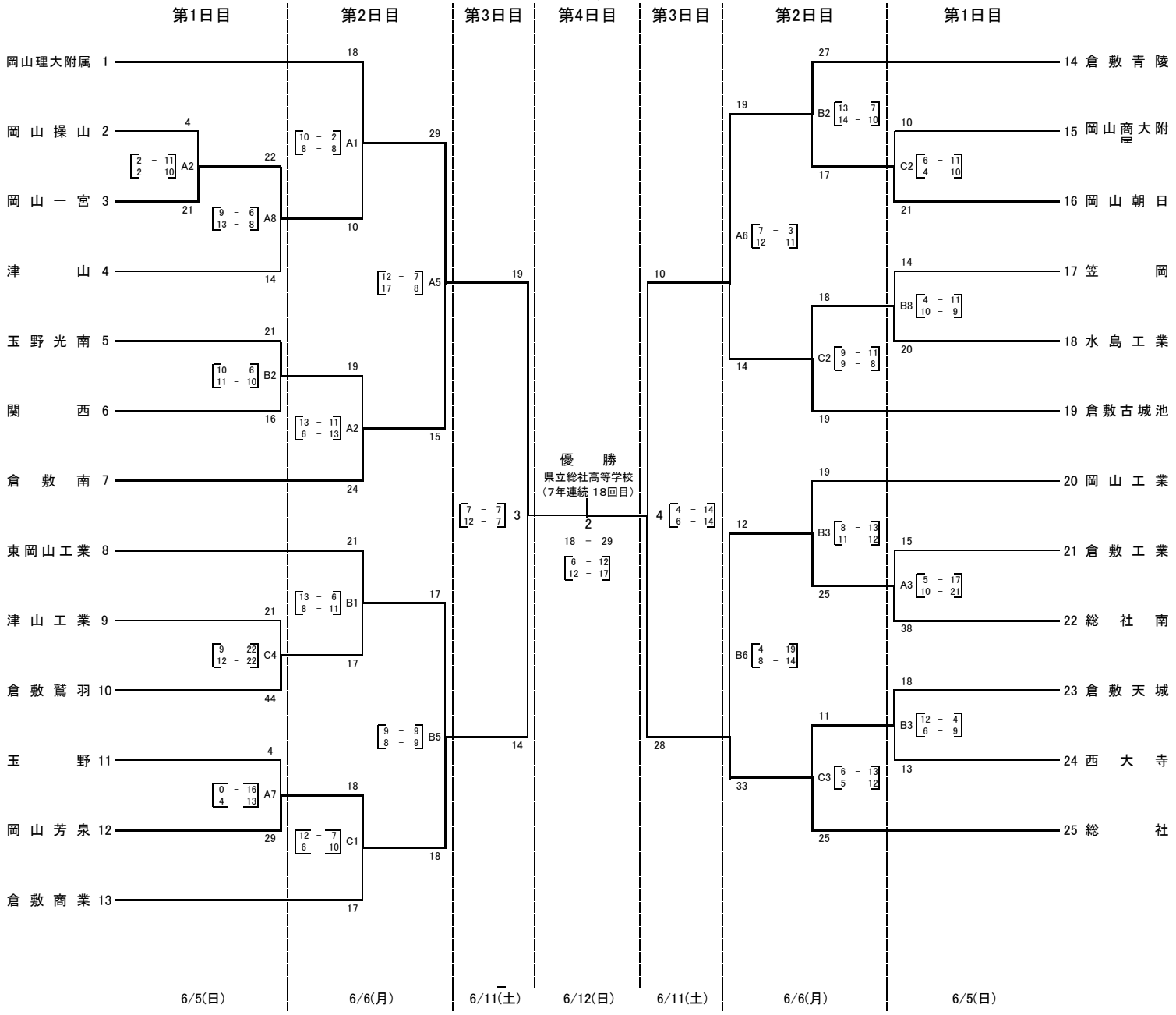

優勝　：　総社　高等学校
（7年連続 18回目）

準優勝　：　岡山理科大学附属　高等学校

第3位　：　岡山芳泉　高等学校

：　倉敷青陵　高等学校

試合会場　5・6：岡山県総合グラウンド体育館（ジップアリーナ岡山），11・12：福田公園体育館

試合時間　1回戦より25分－10分－25分・7MTC，準決勝より30分-10分-30分・第一延長・7MTC(5人)，準々決勝よりチームタイムアウトあり

〈1日目〉 1. 9:00～　2.10:10～　3.11:20～　4.12:30～　5.13:40～　6.14:50～　7.16:00～ 8.17:10～

〈2日目〉 1. 9:00～　2.10:10～　3.11:20～　4.12:30～　5.13:40～　6.14:50～

〈3日目〉 1. 10:00～　2.11:20～　3.12:40～　4.14:00～

〈最終日〉 1.10:00～　2.11:40～