第9回備前支部高等学校総合体育大会ハンドボール競技

1 主　催　　岡山県高等学校体育連盟
2 期　日　　平成26年　4月26日(土)27日(日)
3 場　所　　岡山操山高等学校・東岡山工業高等学校・西大寺高等学校　各校体育館

◎ 第1日目
（20－5－20　：　7MTC）
① 9:30～10:15
② 10:25～11:10
③ 11:20～12:05
④ 12:15～13:00
⑤ 13:10～13:55
⑥ 14:05～14:50
⑦ 15:00～15:45

◎ 第2日目
（20－5－20　：　7MTC）
① 9:30～10:15
② 10:25～11:10
③ 11:50～12:35
④ 12:45～13:30

H　東岡山工業高校　体育館
SO 操山高校　　体育館
S　西大寺高校　体育館

男子

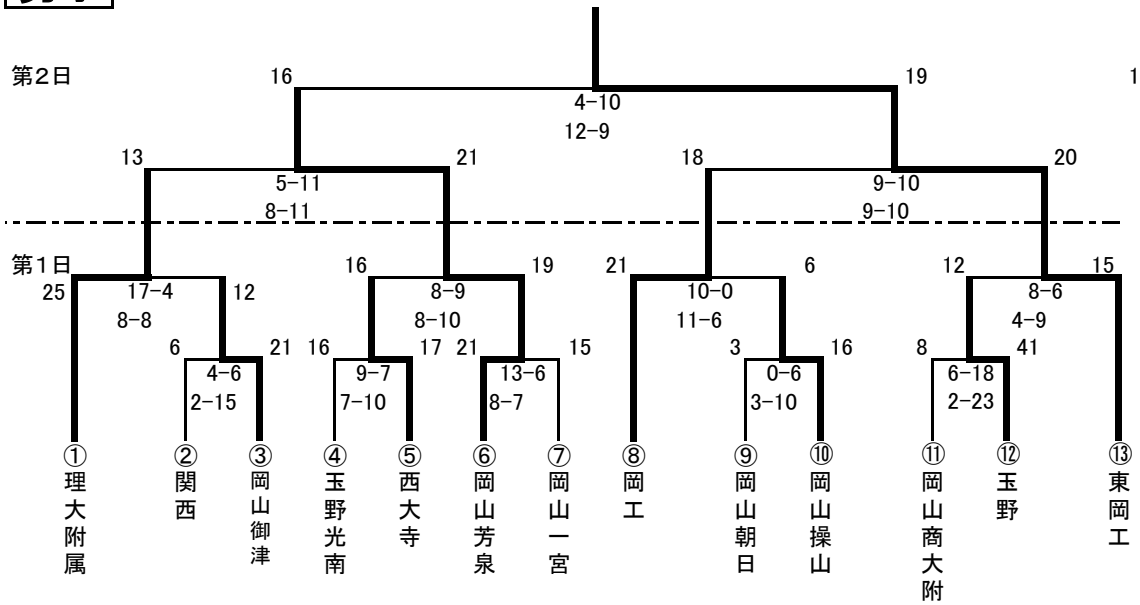
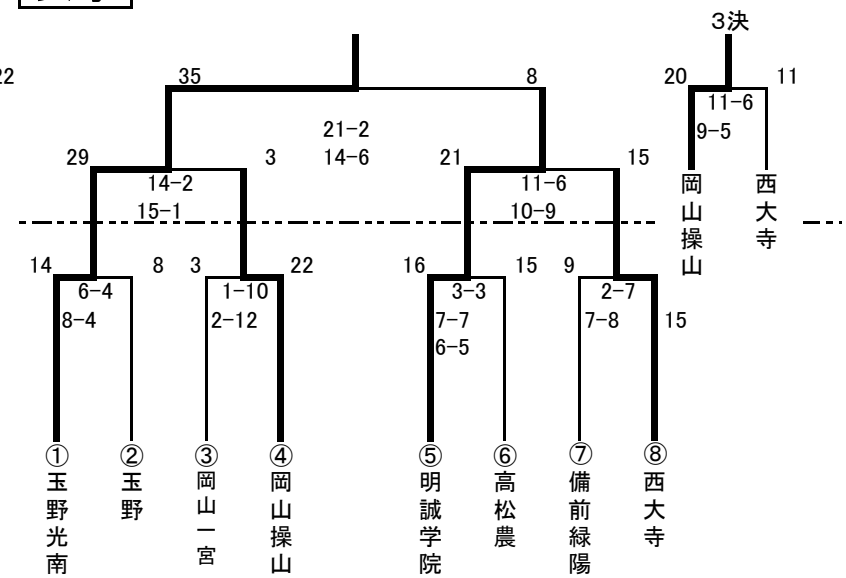
女子