平成21年度　第33回全国高等学校ハンドボール選抜大会
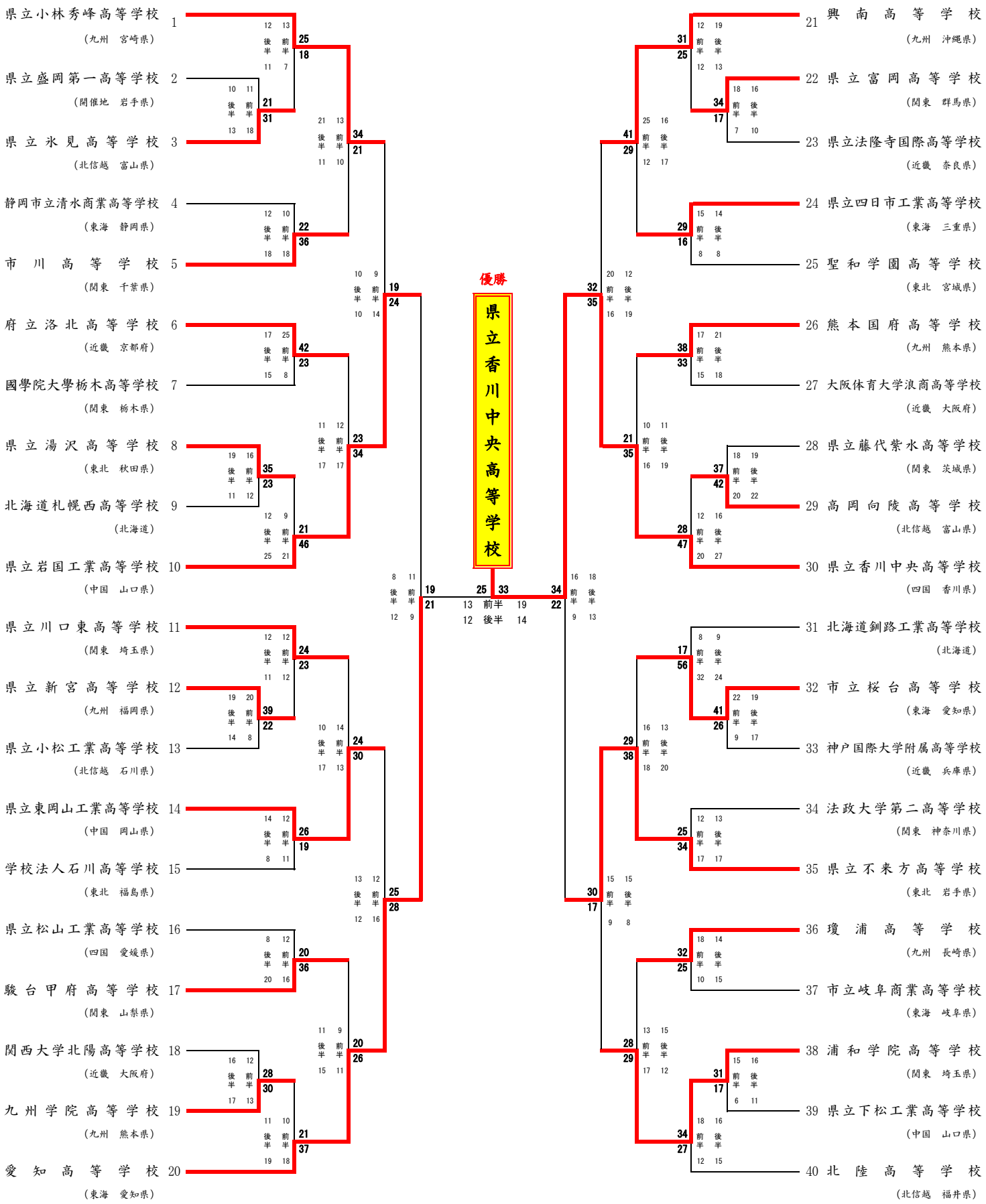
男子の部・対戦結果